DIVINARE
Assaggia il futuro

ASSEMBLY INSTRUCTION / ИНСТРУКЦИЯ ПО МОНТАЖУ
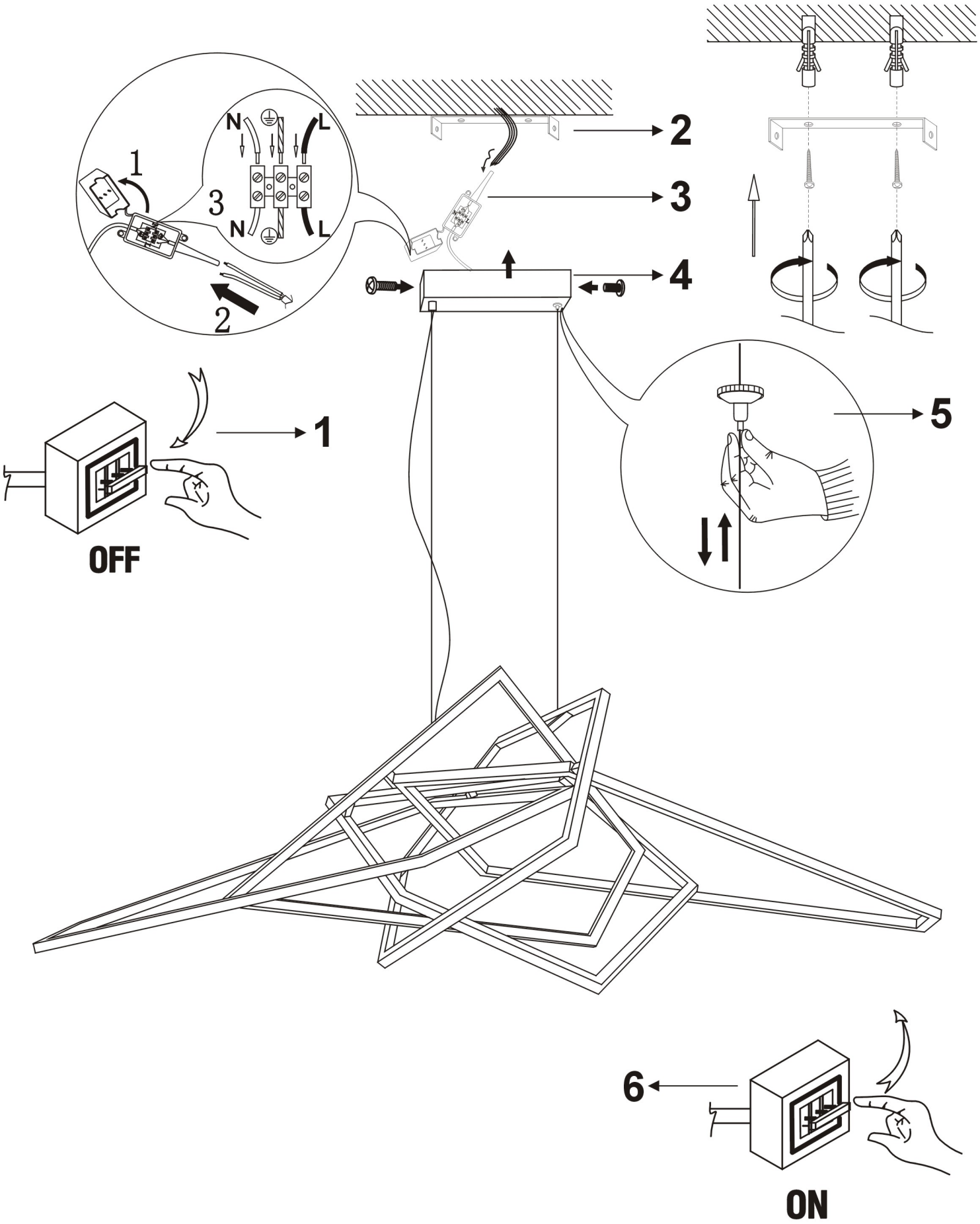
1611/03 SP-1